УТВЕРЖДАЮ
и.о.ЭЧГ-14 Н. А. Голынчик
"_14_"__января__ 2019 г.

ПРОВЕРЕНО
Зам. ЭЧ-14 Ю.В. Гридин
"_14_"__января__ 2019 г.

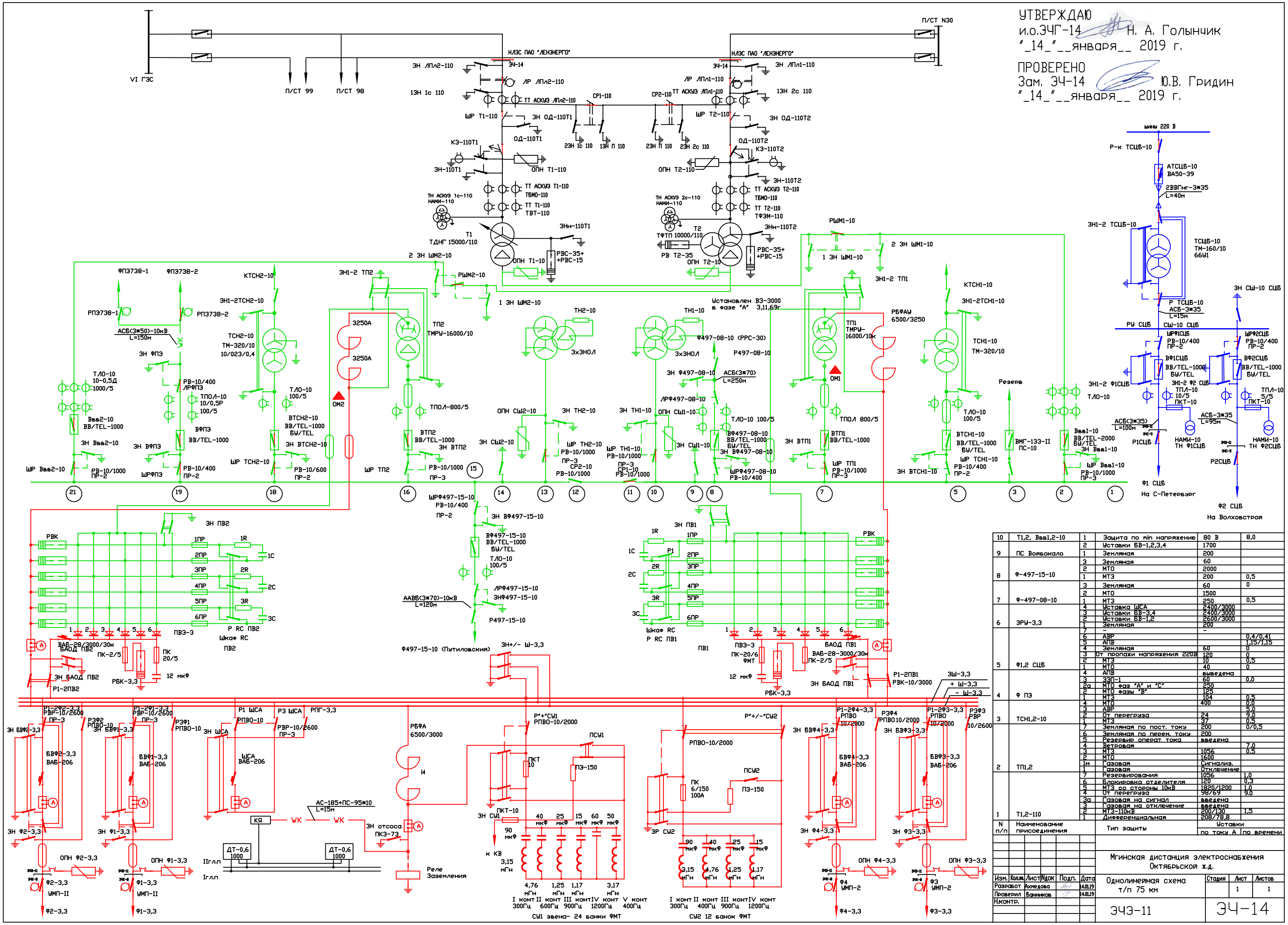

10	Т1,2, Ввв1,2-10	1	Защита по min напряжению	80 В	8,0
		2	Уставки БВ-1,2,3,4	1700	
9	ПС Войбокало	1	Земляная	200	
		3	Земляная	60	
		2	МТО	2000	
8	Ф-497-15-10	1	МТЗ	200	0,5
		3	Земляная	60	0
		2	МТО	1500	
7	Ф-497-08-10	1	МТЗ	250	0,5
		4	Уставка ШСА	2400/3000	
		3	Уставки БВ-3,4	2400/3000	
6	ЗРУ-3,3	2	Уставки БВ-1,2	2600/3000	
		1	Земляная	200	
		7	-	-	
		6	АВР		0,4/0,41
		5	АПВ		1,15/1,15
		4	Земляная	60	0
		3	От пропажи напряжения 220В	120	0
		2	МТЗ	10	0,5
5	Ф1,2 СЦБ	1	МТО	40	0
		4	АПВ	выведена	
		3	ЗЗП-1	60	0,0
		2а	МТО фаз "А" и "С"	250	
		2	МТО фазы "В"	125	
4	Ф ПЗ	1	МТЗ	104	0,5
		4	МТО	400	0,0
		3	АВР		5,0
3	ТСН1,2-10	2	От перегруза	24	9,0
		1	МТЗ	37	0,5
		7	Земляная по пост. току	200	0/0,5
		6	Земляная по перем. току	200	
		5	Резервир операт тока	введена	
		4	Ветровая		7,0
		3	МТЗ	1056	0,5
2	ТП1,2	2	МТО	1600	
		1н	Газовая	Сигнализ.	
		1	Газовая	Отключение	
		7	Резервирования	1056	1,0
		6	Блокировка отделителя	120	0,3
		5	МТЗ со стороны 10кВ	1820/1200	1,0
		4	От перегруза	98/69	9,0
		3а	Газовая на сигнал	введена	
		3	Газовая на отключение	введена	
		2	МТЗ-110кВ	200/130	1,5
1	Т1,2-110	1	Дифференциальная	208/78,8	
N п/п	Наименование присоединения		Тип защиты	Уставки по току А	по времени

Мгинская дистанция электроснабжения Октябрьской ж.д.

Изм.	Кол.уч.	Лист	Nдок	Подп.	Дата
Разработ		Ахмедова			14.01.19
Проверил		Банников			14.01.19
Н.контр.					

Однолинейная схема т/п 75 км

Стадия	Лист	Листов
	1	1

ЭЧЭ-11

ЭЧ-14

Формат А1